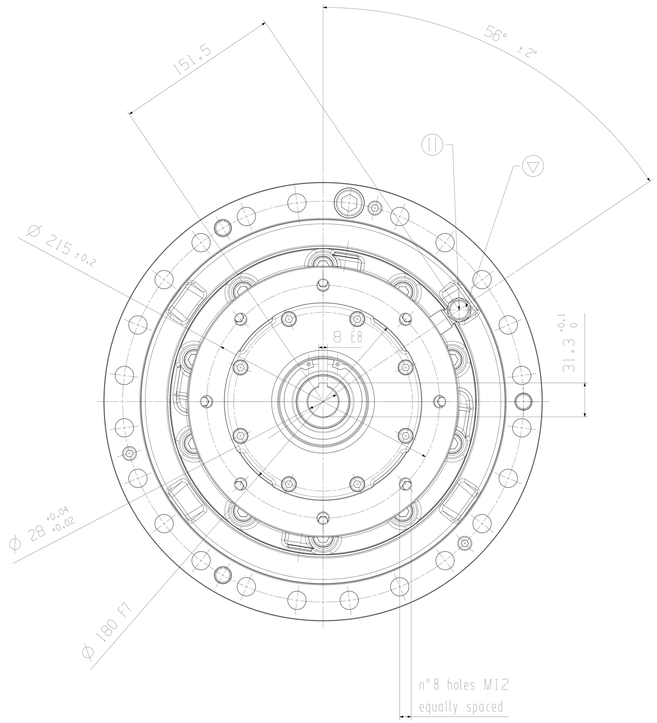


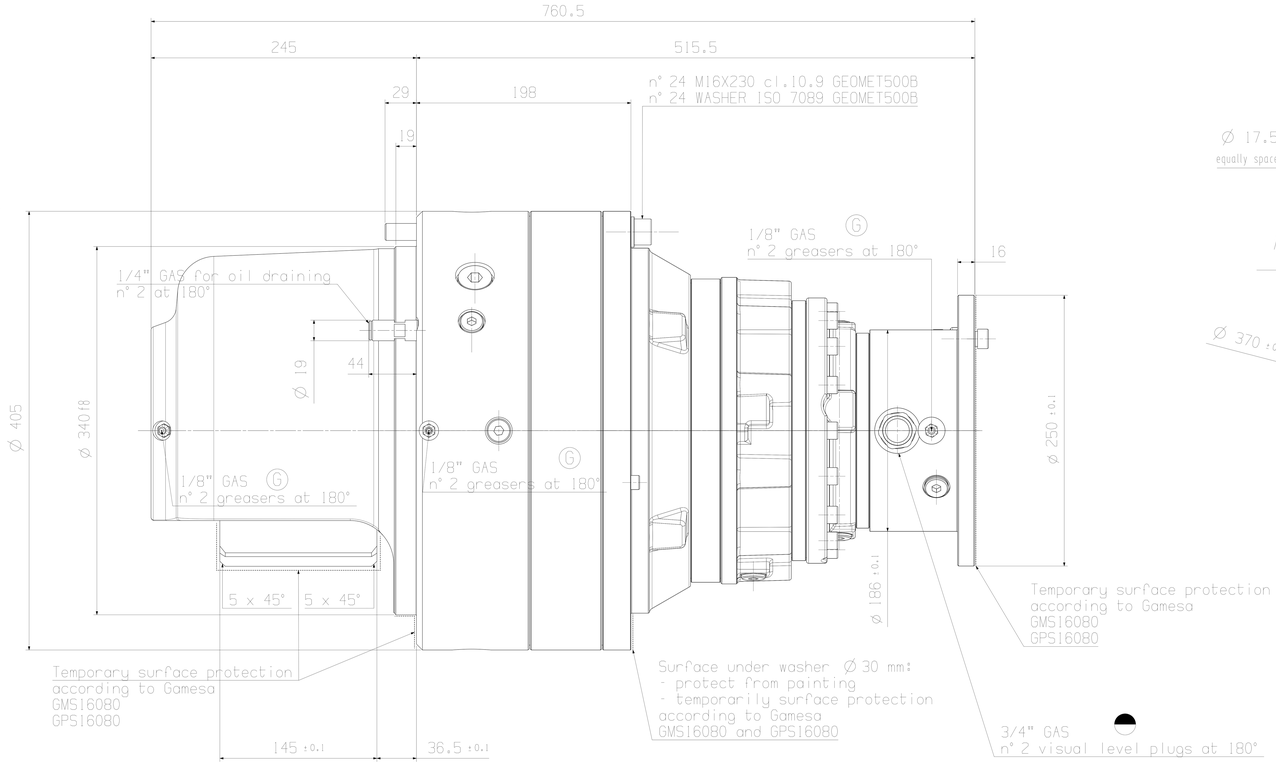


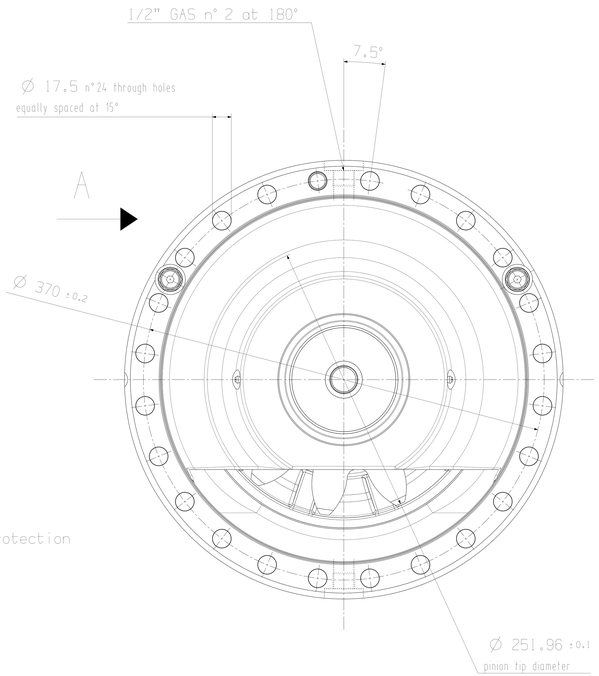


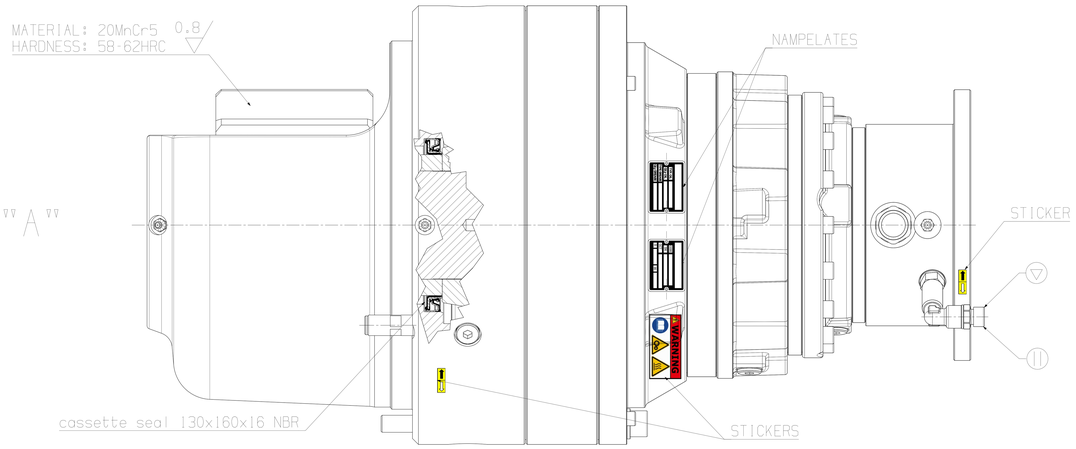


VIEW FROM "A"

Material: 20MnCr5

CORREZIONE PROFILO *TIP RELIEF*

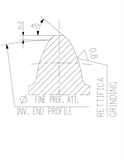


BOMBATURA *FACE WIDTH CORRECTION*

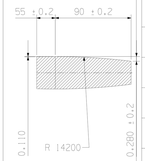


## DATI PIGNONE *PINION DATA*

(secondo DIN3960) (according to DIN3960)

| | | |
|---|---|---|
| MODULO *MODULE* | m | 18 |
| NUMERO DENTI *TEETH NUMBER* | Z | 11 |
| ANGOLO DI PRESSIONE *PRESSURE ANGLE* | ∝ | 20° |
| CORREZIONE *ADDENDUM MODIFICATIONS* | X | 0.54 |
| DIAMETRO PRIMITIVO TEORICO *REFERENCE DIAMETER* | Dp | Ø 198 |
| DIAM INIZIO PROF. ATTIVO *FORM DIAMETER* | $D_{Nf}$ | Ø 251.9 |
| FASCIA DENTATA *FACEWIDTH* | b | 145 |
| MISURA WILDHABER *SPAN MESEARUMENTS* | $W_{(z)}$ | 88.83 |
| CLASSE TOLLERANZA *TOLERANCE ACCURACY GRADE* | | 8 a27 |

## DATI TECNICI RIDUTTORE - *GEARBOX TECHNICAL DATA*

| | | |
|---|---|---|
| RAPPORTO | *RATIO* | 1031.2/1 |
| COPPIA CONTINUA | *CONTINUOUS TORQUE* | 2600 daNm |
| COPPIA MAX. | *MAX. TORQUE* | 5500 daNm |
| GIRI USCITA | *OUTPUT SPEED* | 0.9 rpm |
| GIRI ENTRATA | *INPUT SPEED* | 940 rpm |
| PESO | *WEIGHT* | 300 kg (w/o oil) |
| OLIO | *OIL* | INCLUDED |
| TIPO OLIO | *OIL TYPE* | Shell Omala S4GX |
| VISCOSITA' OLIO | *OIL VISCOSITY* | ISO VG320 |
| QUANTITA' OLIO | *OIL QUANTITY* | 10 l approx. |
| GRASSO | *GREASE* | INCLUDED |
| TIPO GRASSO | *GREASE TYPE* | Shell Gadus S5 T460 |

## VERNICIATURA - *COATING*

| | | |
|---|---|---|
| SPECIFICA | *COATING SPECIFICATION* | UNI-EN ISO12944-5 C4 HIGH |
| TIPO | *TYPE* | Dark Grey |
| SPESSORE | *THICKNESS* | |

## DATI TECNICI MOTORE - *MOTOR TECHNICAL DATA*

## DATI TECNICI FRENO - *MOTOR BRAKE DATA*

## CONDIZIONI AMBIENTALI - *ENVIRONMENTAL CONDITIONS*

| CONDIZIONI RIDUTTORE *GEARBOX CONDITIONS* | MIN. TEMP. | MAX. TEMP. |
|---|---|---|
| IN LAVORO *OPERATING* | -20° C | +50° C |
| FERMO (SENZA CARICHE APPLICATE) *NOT OPERATING (WITHOUT ANY LOAD APPLIED)* | -40° C | +50° C |

TAPPO SFIATO *BREATHER PLUG*
TAPPO CARICO *FILLING PLUG*
TAPPO LIVELLO *LEVEL PLUG*
TAPPO SCARICO *DRAIN PLUG*
INGRASSATORE *GREASER*
TARGHETTA *NAME PLATE*

INSTALLAZIONE *INSTALLATION*

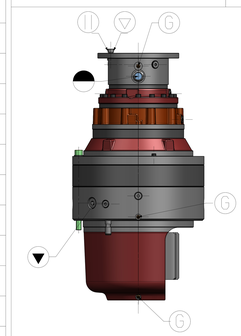

TOLLERANZE GENERALI *GENERAL TOLERANCES* ISO2768-mK

CLIENTE *CUSTOMER*

MACCHINA *MACHINE*

PART. N°

SPECIFICA DI FORNITURA *PURCHASING SPECIFICATION*

SPECIFICA TECNICA *TECHNICAL SPECIFICATION*

FIRMA CLIENTE PER APPROVAZIONE
*CUSTOMER SIGNATURE FOR APPROVAL*

| ESP. | MODIFICA/MODIFIED | DATA/DATE | FIRMA/SIG. |
|---|---|---|---|

DESCRIZIONE *DESCRIPTION*

PG 2504DSP R=1031.2/1 IEC100/112

comer industries
planetary drives

| CODICE *CODE* | N°DIS. *DWG N°* |
|---|---|
| 5718.050.0507.AM1 | UC046_2020 |

| N° PROGETTO *PROGETTO N°* | DATA *DATE* | FIRMA *SIG* |
|---|---|---|
| | 12/02/2020 | |

42025 CAVRIAGO (RE) VIA PRATI VECCHI, 37 TEL.+390522943838 FAX +390522942686

Questo disegno e le informazioni in esso contenute sono di nostra proprietà e devono essere usate da altri solo se da noi autorizzati. Documento riservato a termini di legge.
This drawing and all informations included are our property and can be used only after our authorization.
Document confidential by law.